Maintenance

GB MAINTENANCE
For cleaning your Evolution product, use lukewarm soapy water and no solvents.

NL ONDERHOUD
Gebruik bij het schoonmaken van uw Evolution-produkt een lauw sopje, géén oplosmiddelen.

D WARTUNG
Zum Reinigen von Evolution-Produkten keine Lösungsmittel, sondern lauwarme Seifenlauge verwenden.

F ENTRETIEN
Ne PAS utiliser de solvants pour le nettoyage de votre produit Evolution. Utiliser de l'eau savonneuse tiède.

E MANTENIMIENTO
Para la limpieza de su producto Evolution use agua de jabón tibia, ningún disolvente.

I MANUTENZIONE
Per la pulizia del Vostro prodotto Evolution, usate una soluzione tiepida di acqua e sapone, senza solventi.

P MANUTENÇÃO
Na limpeza do seu produto-Evolution utilize uma ensaboadura morna, mas não dissolventes.

J お手入れ方法
本製品のお手入れには、ぬるめの石鹸水を含ませた柔らかい布を使用し、溶剤は使用しないで下さい。

(GB) Subject to printing errors and technical amendments.

(NL) Drukfouten en technische wijzigingen voorbehouden.

(D) Für Druckfehler übernehmen wir keine Verantwortung. Technische Änderungen vorbehalten.

(F) Sous réserve de fautes d'impression et de modifications techniques.

(E) Reservados errores de imprenta y sujeto a modificaciones.

(I) Con riserva di modifiche techniche e di eventueli errori di stampa.

(P) Reserva-se a ocorrência de gralhas e de modificações técnicas.

(J)印刷上の誤り、技術的改定により内容が変更する場合がございます。

4.98/0905108

輸入販売元 株式会社オーエスエム
連絡先：株式会社オーエス テクニカルサポートセンター
〒557-0063 大阪市西成区南津守 6-5-53
TEL：0120-465-040　FAX：0120-380-496
（受付時間：平日 9：00 ～ 17：50 ※土日祝祭日を除く）
E-mail : info@os-worldwide.com

© 1998 Vogel's Products B.V.
Hondsruglaan 93
5628 DB Eindhoven
The Netherlands

Evolution®

Mounting instructions
Montagevoorschrift
Montageanleitung
Instructions de montage
Guía de montaje
Istruzioni di montaggio
Instrucões de montagem
設置説明書

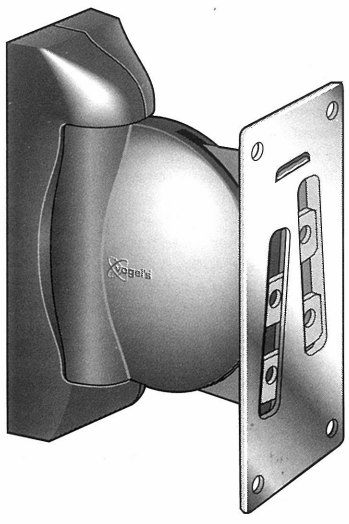

VLB 100

CABLE INLAY SYSTEM

保　証　書

品名　VLB100

お 客 様 名：　　取　扱　店：

ご購入年月日：　　住所／ TEL：

保証期間 ご購入の日より	本体　1ヵ年

1. 保障期間内であっても次の場合は有償修理となります。
   (1)この保証書のご提示がない場合。
   (2)保証書に、ご購入の年月日、お客様名、お取扱店名の記入がない場合、および保証書の字句を書き換えられた場合。
   (3)ご使用上の誤り、または不当な修理や改造による故障および損傷。
   (4)お買い上げ後の移動、輸送、落下等による故障および損傷。
   (5)火災や天災等による故障および損傷。
   (6) 消耗品および付属品の交換の場合。
2. その他弊社が有償修理と判断した場合、実費を申し受けます。

■本書にお買い上げ年月日、お客様名、お買い上げ取扱店が記入されているかお確かめください。万一記入が無い場合は直ちにお買い上げ取扱店にお申し出ください。　※この保証書は日本国内においてのみ有効です。

Effective only Japan

この保証書は本書に明示した期間、条件のもとにおいて無償修理をお約束するものです。
したがって、この保証書によってお客様の法律上の権利を制限するものではありませんので保証期間経過後の修理などについてご不明の場合は、取扱店または下記テクニカルサポートセンターまでお問い合わせください。

輸入販売元 株式会社オーエスエム
連絡先：株式会社オーエス テクニカルサポートセンター
〒557-0063 大阪市西成区南津守 6-5-53
TEL：0120-465-040　FAX：0120-380-496
（受付時間：平日 9：00 ～ 17：50 ※土日祝祭日を除く）
E-mail : info@os-worldwide.com

GB WARNING

Save time by reading the mounting instructions before mounting!

Correct assembly is essential. The maximum weight of the loudspeaker: 25 kg/55 lbs.
The enclosed assembly materials are only suitable for attaching to walls of solid wood, brickwork, concrete or hollow building block (picture 1a) and wooden studs (picture 1b). For wood: discard plugs! No liability is accepted by the manufacturer if not installed with loudspeakers and according to the specifications.

NL WAARSCHUWING

Bespaar veel tijd door vóór montage eerst het montage-voorschrift te lezen!

Correcte montage is van essentieel belang. Maximaal gewicht luidsprekerbox: 25 kg. Bijgeleverde bevestigings-materialen zijn uitsluitend bestemd voor montage aan wanden van massief hout, baksteen, beton of holle bouwsteen (figuur 1a) of aan houten pilaren (figuur 1b). Montage in hout: geen pluggen! Gebruik anders dan voor luidsprekers valt buiten de verantwoordelijkheid van de fabrikant.

D ACHTUNG

Sie sparen eine Menge Zeit, wenn Sie sich vor der Montage die Montageanleitung durchlesen.

Eine korrekt durchgeführte montage ist von wesentlicher Bedeutung. Maximales Gewicht der Lautsprecherbox: 25 kg. Montage nur an Wände aus massivem Holz, Backstein, Beton oder Hohlbaustein (Zeichnung 1a) und Holzstützen (Zeichnung 1b). Das beigefügte Befestigungs-material ist ausschließlich für obengenannte Materialien geeignet. Bei Holzmontage: keine Zapfen! Für eine Benutzung anders als für Lautsprecher ist der Hersteller nicht verantwortlich.

F ATTENTION

Veuillez lire les instructions de montage avant le montage.

Il est d'importance essentielle de réaliser correctement le montage. Poids maximum de l'enceinte: 25 kg. Placement uniquement sur murs en bois massif, en briques, en béton ou en blocs de construction creux (illustration 1a) ou sur chevrons en bois (illustration 1b). Le matériel de fixation livré est à utiliser exclusivement sur murs et chevrons décrits ci-dessus. Montage en bois: ne pas utiliser de cheville! L'emploi autre que pour des enceintes ne fait pas partie de la responsabilité du fabricant.

E ATENCIÓN

Ahórrese mucho tiempo leyendo las instrucciones antes de efectuar el montaje!

Es muy importante realizar un montaje correcto. Peso máximo del bafle: 25 kg. Instalar únicamente en paredes de madera maciza, de ladrillos macizos, de cemento, de ladrillos huecos (illustración 1a) o sobre montantes de madera (illustración 1b). Los elementos de fijación que se incluyen solamente son válidos para las paredes descritos anteriormente. Montaje sobre madera: no utilizar tacos. La resposabilidad del fabricante sólo cubre su uso como soporte de bafles.

I ATTENZIONE

Potrete risparmiare tempo, leggendo atentamente le istruzione di montaggio.
Un montaggio corretto e' di fondamentale importanza. Peso massimo della cassa acustica: 25 kg. Da utilizzarsi esclusivamente per applicazione a pareti in: legno solido, mattoni pieni, cemento, mattoni forati (vedi figura 1a) e travi in legno (vedi figura 1b).
Utilizzare gli elementi di fissaggio inclusi nella confezione esclusivamente per pareti e travi in legno sopra indicati. In presenza di pareti in legno utilizzare per il fissaggio le viti autofilettanti incluse nella confezione, non i tasselli! In caso di impiego del supporto diverso da quello specificato il fabbricante non si assume alcuna responsabilita'.

P AVISO

Economize o seu tempo através da leitura, antes da montagem, das intruções de Montagem.

É essencial uma montagem correcta. Peso máximo do altifalente: 25 kg. Montagem só em paredes de madeira macissa alvenaria, betão ou blocos de cimento pré-esforçado (fig. 1a) e vigas de madeira (fig. 1b).
O material de fixação fornecido destina-se exclusivamente às paredes referidas e vigas de madeira. Na montagem em madeira não usar cavilhas. O fabricante não se responsabiliza no caso dos suportes serem utilizados para outros fins.

J ご注意

必ず正しい取り付けをして下さい。取り付け可能なラウドスピーカーの質量は最大２５Ｋｇです。付属の取り付け部品は硬い浅木、木のスタッド（図１ｂ）でできた天井面への取り付け用です。木面への取り付けする場合、樹脂製ねじ込み式オールプラグは不要です。
ラウドスピーカーの取り付け又は仕様に従った取り付けをしていない場合は保証対象外となりますのでご注意下さい。

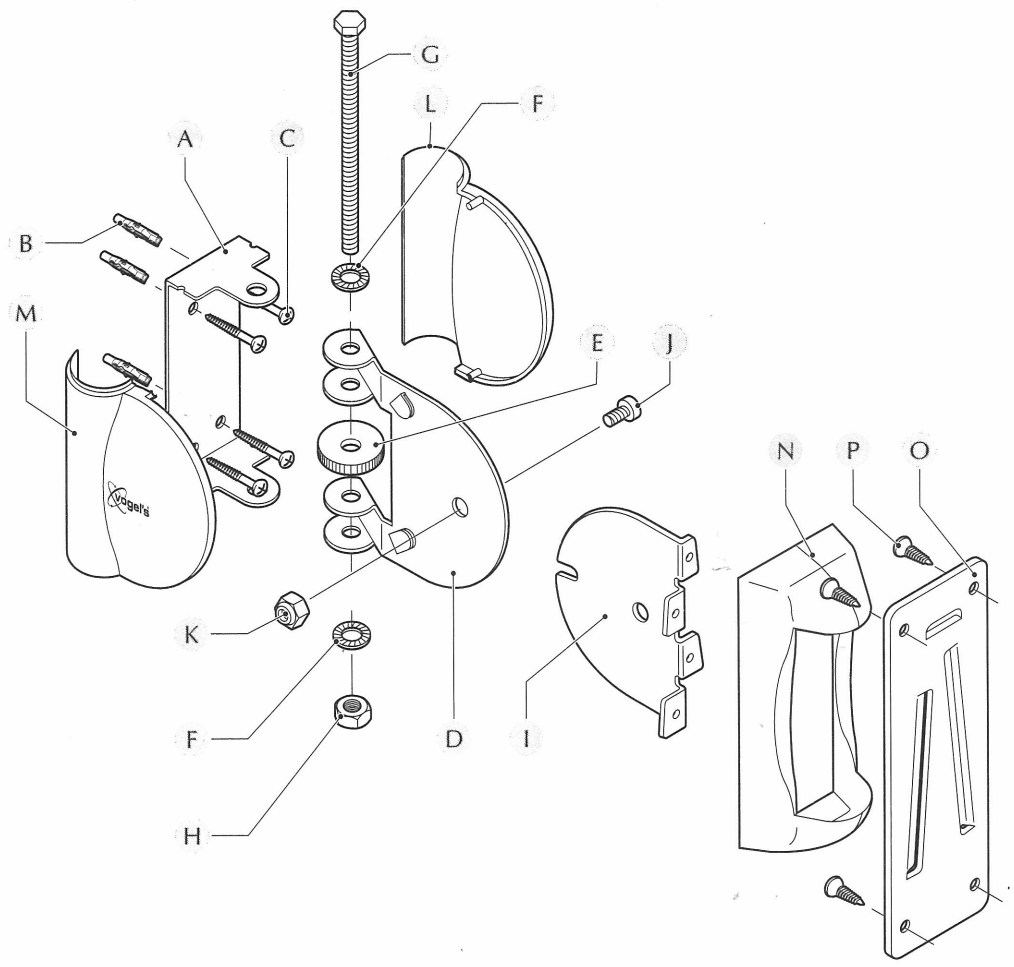

付属品
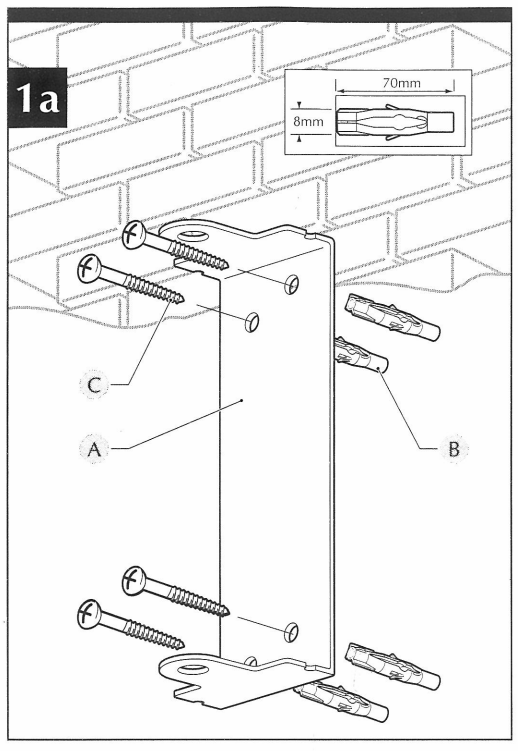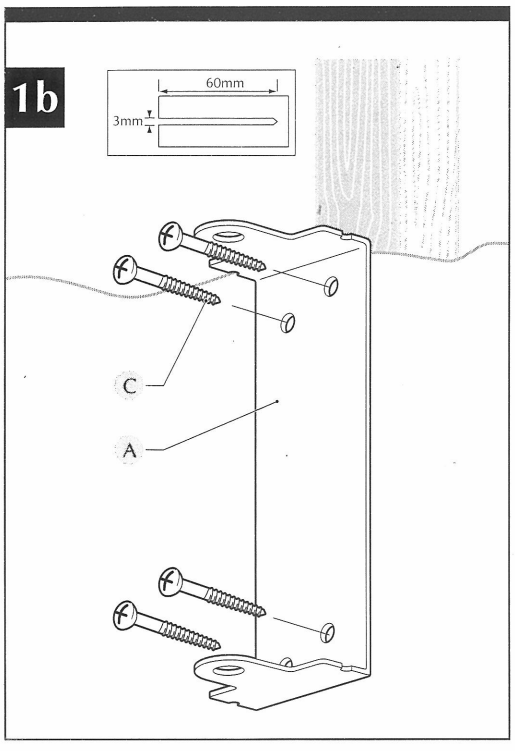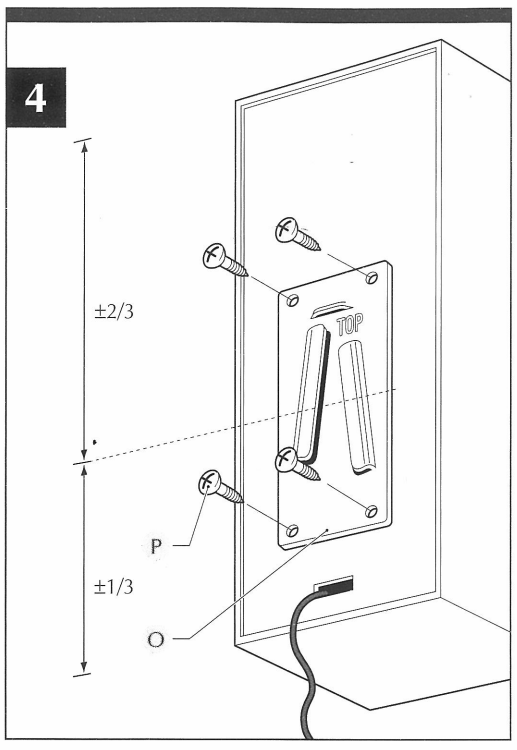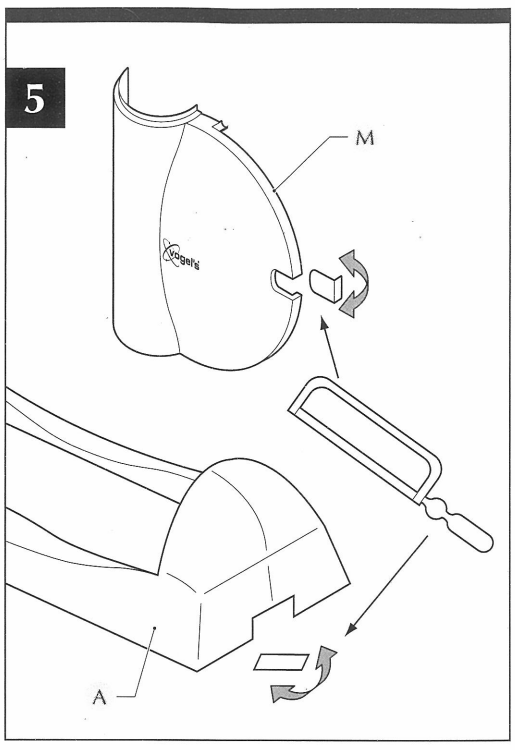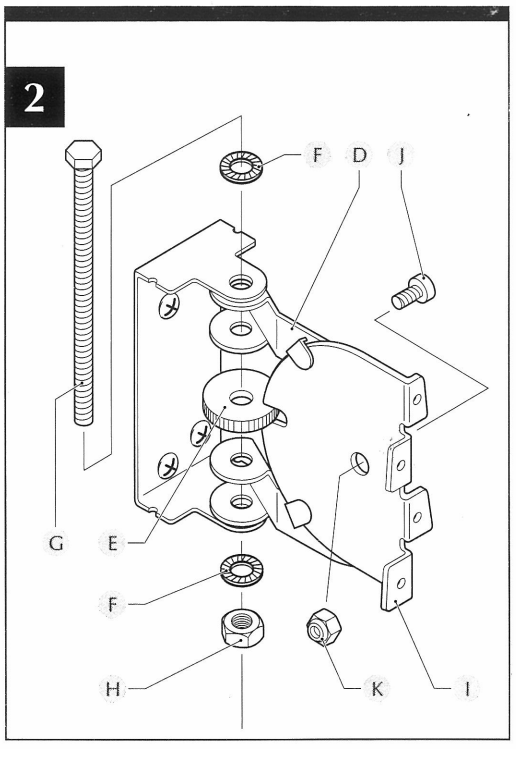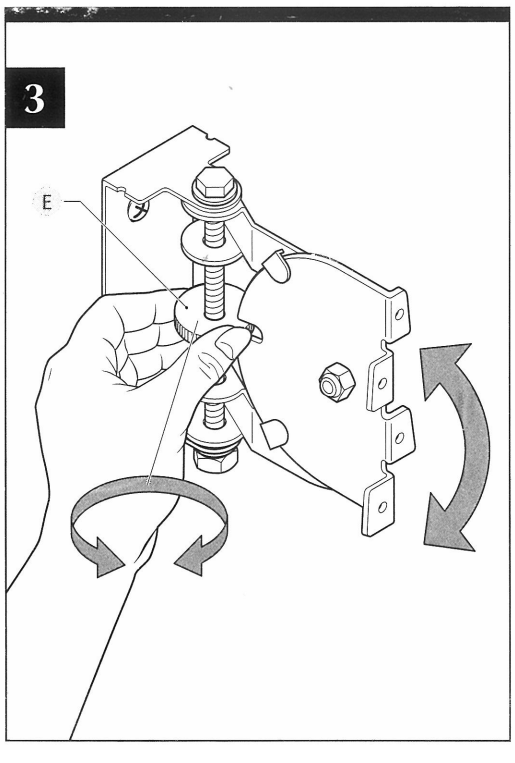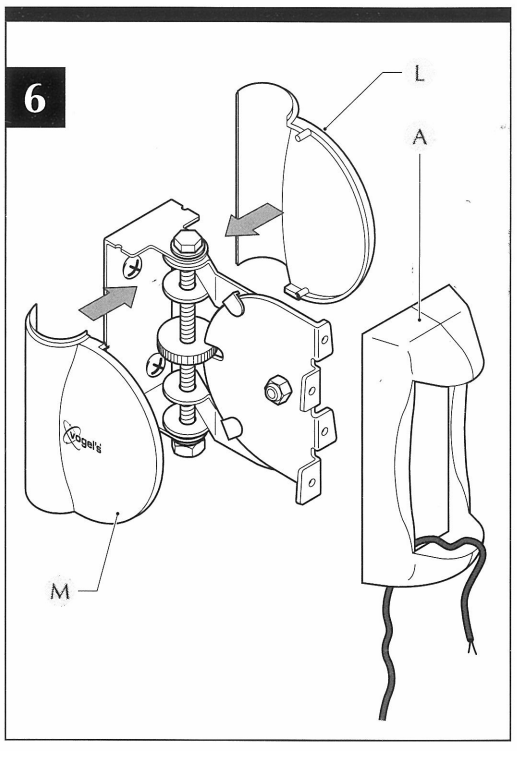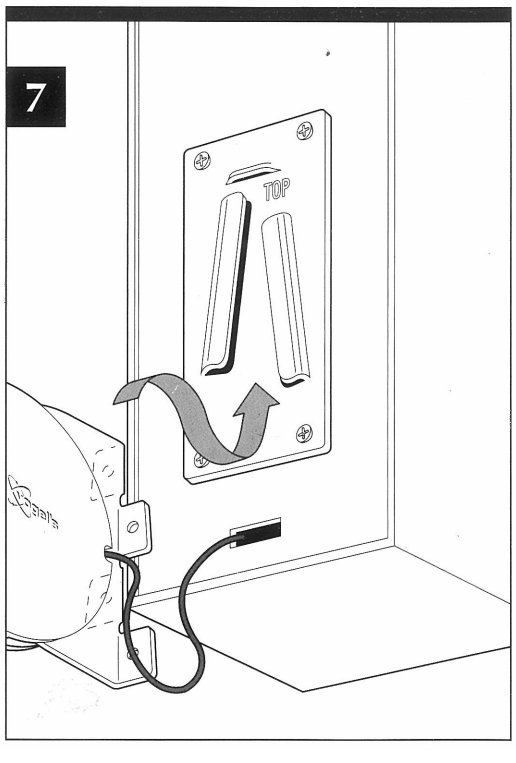
A. ウォールプレート
B. 樹脂製ねじ込み式オールプラグ
C. 十字頭ねじ
D. ヒンジプレート
E. ラウンドナット
F. スプリングワッシャー
G. ロングボルト
H. ナット
I. ヒンジ
J. 小ボルト
K. 小ナット
L. ヒンジカバー右
M. ヒンジカバー左
N. ウォールキャップ
O. ボックスプレート
P. セルフタッピングねじ